ГК-ВЕГА
ПРОФИЛЬНОЕ ОБОРУДОВАНИЕ

Каучуковые компенсаторы

Каучуковые компенсаторы – это устойчивые к нагреву элементы, которые поглощают вибрацию и шум, возникающие в трубопроводе. Благодаря мягкой структуре, они могут поглощать движения всех направлений и изолировать возникающий шум. Эти устройства не только предотвращают термальное расширение в системе, но и защищают ее от гидравлического удара. Каучуковая структура компенсаторов не оставляет необходимости в прокладках и уплотнителях, а благодаря вращающимся фланцам, обеспечивается легкость монтажа. Армирование каучука, представляющее собой металлическую проволоку, обеспечивает устройству устойчивость к давлению до 10 бар.

Вид соединений:
вращающийся фланец

Материал:
специальный синтетический каучук.

Номинальные диаметры:
DN 32(1 1/4") - DN 600 (24")

Значения давления:
Максимум 10 бар. Рабочее давление зависит от номинального диаметра и рабочей температуры.

Диапазон температур:
От -10ºC до +90 ºC

Области применения:
Насосы
Вентиляторы
Охлаждающие устройства
Воздушные компрессоры
Верфи
Металлообрабатывающая промышленность
Химическая промышленность

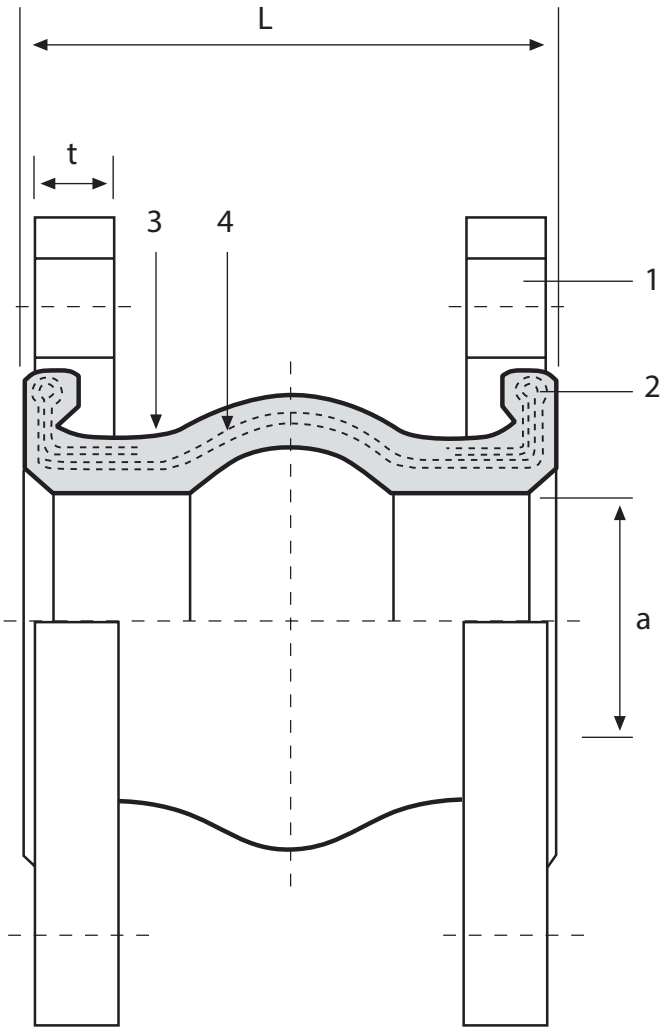

	BOYUTLAR *DIMENSIONS*		HAREKET MİKTARLARI *ЧИСЛО ДВИЖЕНИЙ*			
NOMİNAL ÇAP *НОМИНАЛЬНЫЙ ДИАМЕТР*	**a (mm)**	**L (mm)**	**Yanal / *Laternal* (mm)**	**Genleşme** Expansion **(mm)**	**Büzülme** Compension **(mm)**	**Açısal** / *Angular*
32 mm (1¹/4")	40	100	10	10	10	10°
40 mm (1¹/2")	40	100	10	10	10	10°
50 mm (2")	50	100	10	10	10	10°
65 mm (2¹/2")	65	100	10	10	10	10°
80 mm (3")	75	100	10	10	10	10°
100 mm (4")	100	100	10	10	10	10°
125 mm (5")	125	120	10	10	10	10°
150 mm (6")	150	120	10	10	10	10°
200 mm (8")	200	120	10	10	10	10°
250 mm (10")	250	130	10	10	10	10°
300 mm (12")	300	130	10	10	10	10°